組織機構図
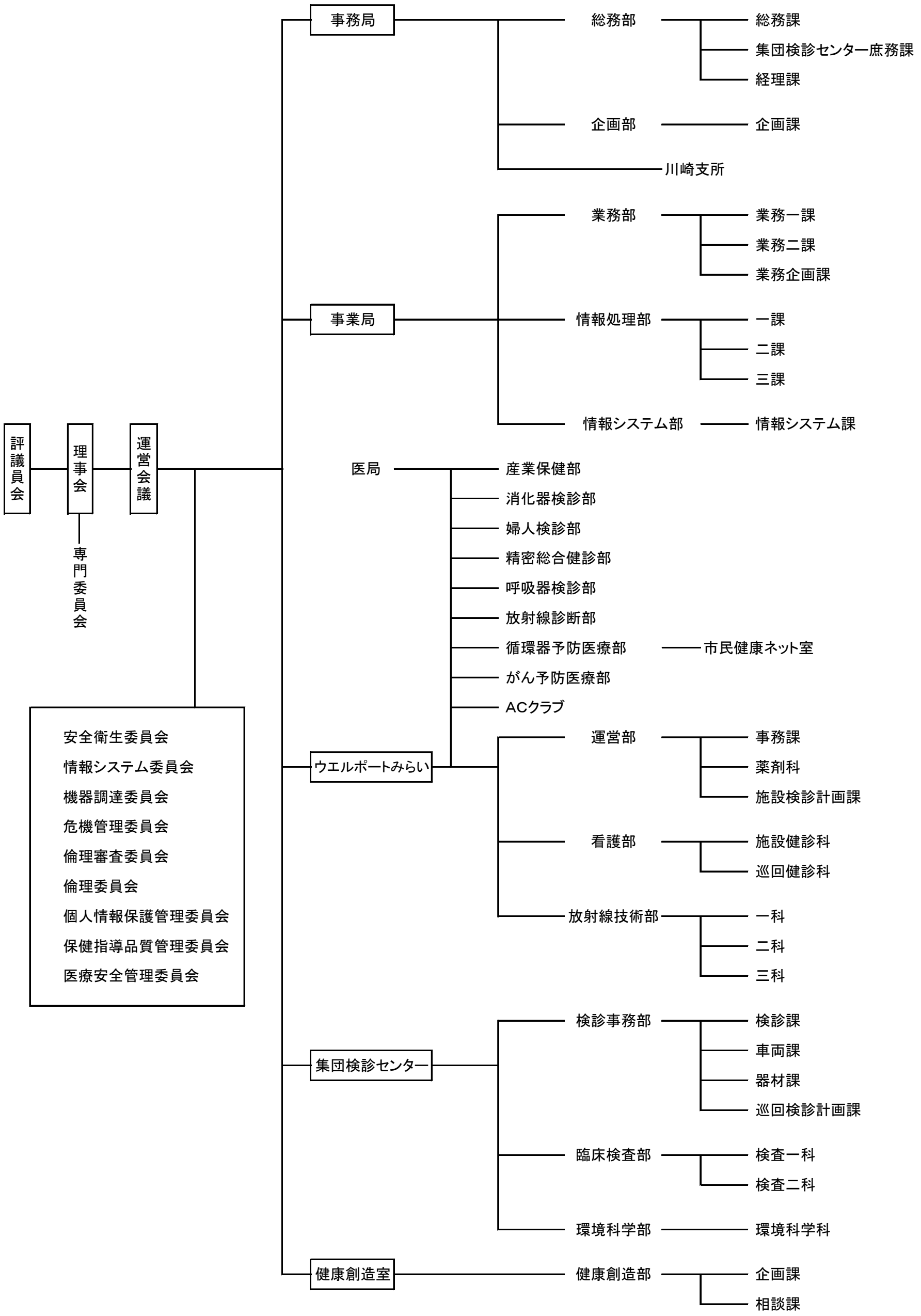
令和8年1月1日